MONTIGO®

EXTÉRIEUR

EXTÉRIEUR / FABRIQUÉ À LA MAIN AVEC FIERTÉ EN AMÉRIQUE DU NORD

- H34VO
- H38VO
- HL38VO
- H42VO
- H38SVO
- HL38SVO
- PL42VO
- PL60VO

EXTÉRIEUR / SANS CONDUIT D'ÉVACUATION

EXTÉRIEUR / H38VONE / PIERRES RÉFRACTAIRES ÉBÈNE

MONTIGO / MAHANA / PL42VONE / ENCEINTE EN ACIER INOXYDABLE

REDÉFINISSEZ VOTRE ESPACE **EXTÉRIEUR**

LA CHALEUR ET LE CONFORT DE VOTRE SALON SUR VOTRE PATIO

Une conception sans conduit d'évacuation permet des possibilités infinies d'emplacement dans votre espace extérieur. Tous les foyers pour extérieur Montigo sont fabriqués avec de l'acier inoxydable 304 de grande qualité afin d'assurer une longue durée de vie à l'extérieur.

Des revêtements en briques traditionnelles jusqu'aux éclairages à DEL multicolores pour le modèle Mahana, tous les modèles de foyers pour extérieur Montigo permettent une multitude de choix d'options de personnalisation.

RIEUR

EXTÉRIEUR / HL38VONE / PIERRES DE FEU SAUGE

DIVINE

EXTÉRIEUR SÉRIE

Redéfinissez votre espace extérieur

H34 H38 H42
TRADITIONNEL

De série

- Brûleur traditionnel et ensemble de bûches
- Grille en fer forgé
- Pare-étincelles

Options

- Revêtements traditionnels divers
- Bac d'écoulement
- Grille en fer forgé

HL38
CONTEMPORAIN

De série

- Brûleur contemporain avec perles de feu sauge
- Pare-étincelles

Options

- Pierres tachetées, pierres réfractaires, perles de feu ou verre concassé antifeu
- Revêtements traditionnels divers

H34VO, H38VO, HL38VO, H42VO

Foyer à simple face sans conduit d'évacuation

DIMENSIONS EN BREF

	H34VO		H38VO		H42VO	
	MODULE	CADRE	MODULE	CADRE	MODULE	CADRE
LARGEUR AVANT	34	34 7/8	39 5/16	37 7/8	43 9/16	42
LARGEUR ARRIÈRE	24	34 7/8	25	37 7/8	28	42
HAUTEUR	33 9/16	43 3/8	37 9/16	43 3/8	33 1/4	46 3/4
PROFONDEUR	18 3/8	20 3/4	18 3/4	21	23 7/8	22 5/8
VUE	22 3/4 × 31 3/8		25 × 35 1/4		39 1/2 × 28 3/4	

LISTE DE BTU

H34VO* / 26 000
HL38VO* / 34 000
H38VO* / 34 000
H42VO* / 40 000

H34VO*E / 26 000
HL38VO*E / 34 000
H38VO*E / 34 000
H42VO*E / 40 000

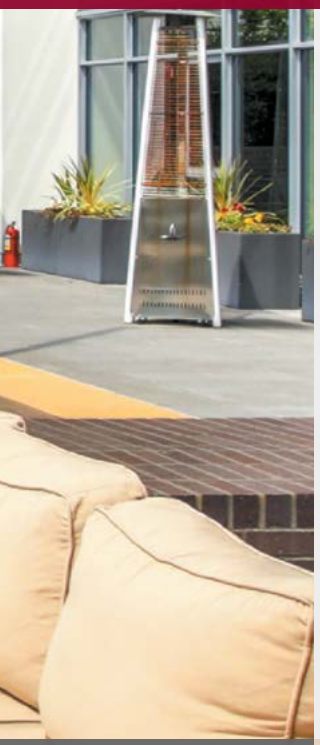

DIMENSIONS DU MODÈLE DIVINE POUR L'EXTÉRIEUR

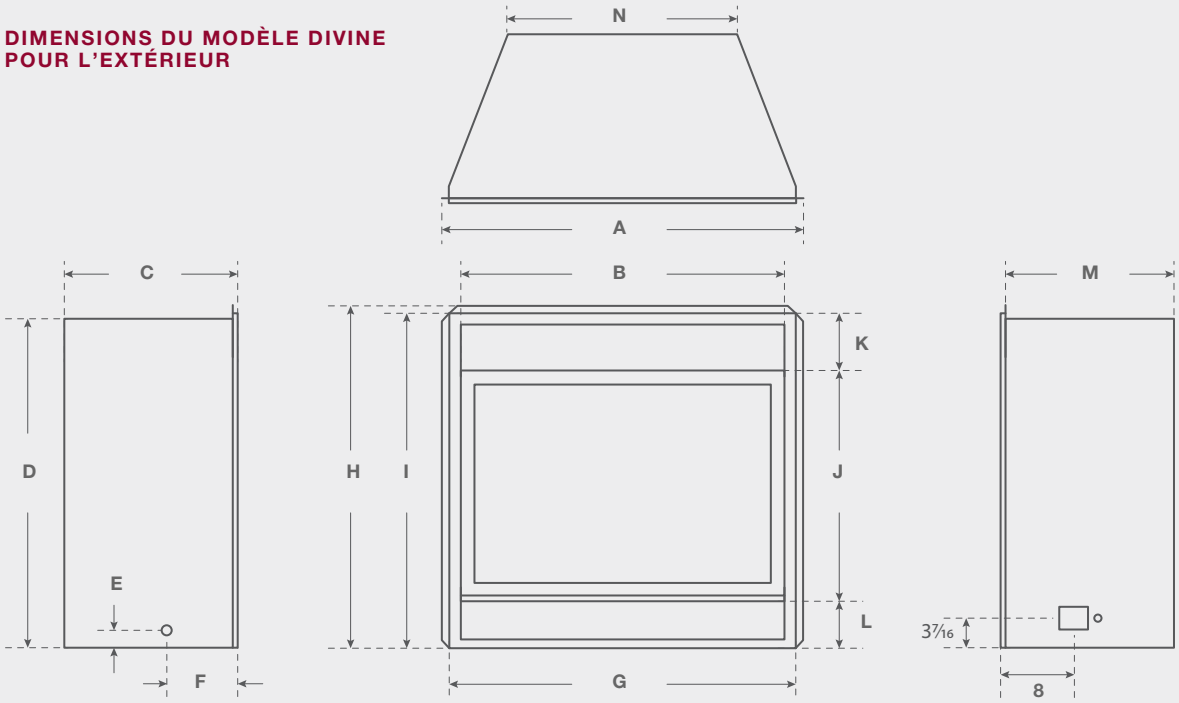

	A	B	C	D	E	F	G	H	I	J	K	L	M	N
H34VO	34	31 7/16	17 13/16	33	2 1/16	5 5/16	31 7/16	34 11/16	33 11/16	22 3/4	5 9/16	5 1/4	17 13/16	22
H38VO	39 5/16	35 3/16	18 13/16	36	2 1/16	7 1/2	37 3/4	37 11/16	36 9/16	25	6 1/4	5 1/4	18 3/8	25 1/8
H42VO	43 9/16	39 7/16	18 13/16	40	2 1/16	9 1/16	39 7/16	41 11/16	40 9/16	28 13/16	6 3/8	5 1/4	19 15/16	28 1/4

MONTIGO / DIVINE / HL38VON / PERLES DE FEU SAUGE / ILLUSTRÉ SANS PARE-ÉTINCELLES

MONTIGO / DIVINE / H34VON / ILLUSTRÉ SANS PARE-ÉTINCELLES

OPTIONS ET FONCTIONNALITÉS

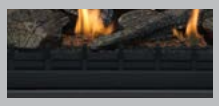

GRILLE EN FER
HWIG**

BAC D'ÉCOULEMENT
ODSSP**

REVÊTEMENTS

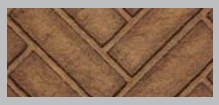

CHEVRONS
HBK**

COLONIAL
HBK**

HÉRITAGE
HBK**

MIROIR
RPH**VOR

DIVINE

EXTÉRIEUR SÉRIE

Créez votre oasis

H38SVO, HL38SVO

Foyer à double face pour l'extérieur sans conduit d'évacuation

DIMENSIONS EN BREF

	H38SVO	
	MODULE	CADRE
LARGEUR AVANT	43 9/16	42
LARGEUR ARRIÈRE	28 1/8	42
HAUTEUR	41 5/16	46 1/2
PROFONDEUR	20 3/8	21 5/8
VUE	39 1/2 × 28 3/4	

H38SVO
TRADITIONNEL

De série

- Brûleur traditionnel et ensemble de bûches
- Commande manuelle d'intensité élevée/faible de la flamme
- Grille en fer forgé
- Pare-étincelles

Options

- Enceinte autoportante froide au toucher (modules HSI seulement)

HL38SVO
CONTEMPORAIN

De série

- Brûleur contemporain avec perles de feu sauge
- Commande manuelle d'intensité élevée/faible de la flamme
- Pare-étincelles

Options

- Pierres réfractaires, perles de feu ou verre concassé antifeu
- Enceinte autoportante froide au toucher (modules HSI seulement)

LISTE DE BTU

H38SVO* / 45 000
HL38SVO* / 45 000

extérieure

DIMENSIONS DU MODÈLE DIVINE À DOUBLE FACE POUR L'EXTÉRIEUR

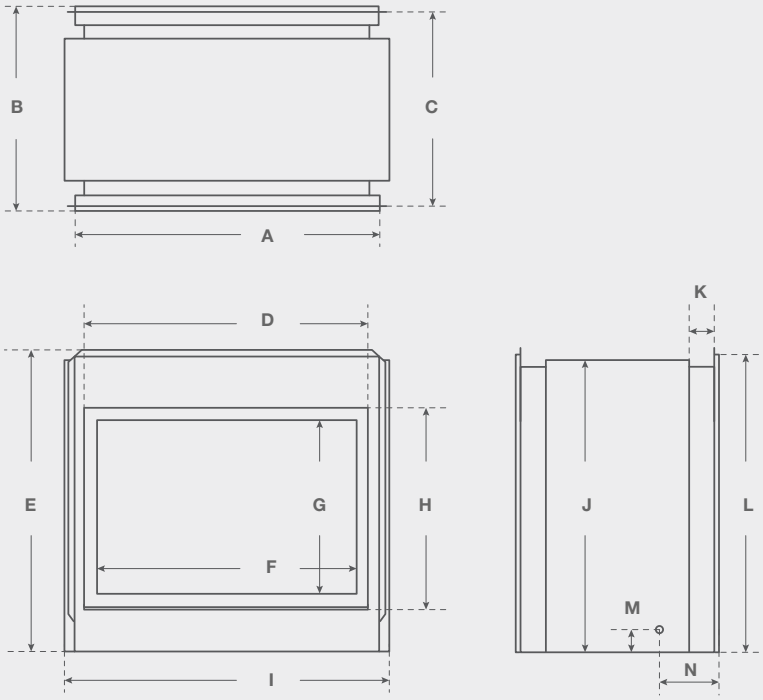

	A	B	C	D	E	F	G	H	I	J	K	L	M	N
H38SVO	37¾	25³⁄₁₆	24	25	36⁹⁄₁₆	32⅛	21⁹⁄₁₆	25	40⅛	36³⁄₁₆	3⅛	36½	3	5¼

MONTIGO / DIVINE / H38SVON / ENSEMBLE DE BÛCHES TRADITIONNELLES / ILLUSTRÉ SANS PARE-ÉTINCELLES

OPTIONS ET FONCTIONNALITÉS

ENCEINTE FROIDE AU TOUCHER†
RTSCH38VO

Caractéristiques

- Conception sans conduit d'évacuation
- Acier inoxydable 304
- Homologué pour une construction de cadre en bois
- Les ventilateurs distribuent la chaleur dans une zone allant jusqu'à 10 pi

MAHANA

EXTÉRIEUR SÉRIE

Une brise chaude

MAHANA
CONTEMPORAIN

PL42VO, PL60VO

Modèle extérieur sans conduit d'évacuation

De série

- Brûleur dissimulé avec perles de feu quartz
- Système de ventilation intégré
- Pare-étincelles

Options

- Ensemble de rétroéclairage à DEL
- Enceintes en acier inoxydable et avec revêtement en poudre
- Enceinte avec piédestal
- Ensemble de télécommande
- Couvercle d'enceinte

DIMENSIONS EN BREF

	PL42VO		PL60VO	
	MODULE	CADRE	MODULE	CADRE
LARGEUR AVANT	29 ½	42	33 ½	66
LARGEUR ARRIÈRE	19 ⅞	42	23 ⅞	66
HAUTEUR	20	32 ½	23 ¾	29 ¼
PROFONDEUR	13 ½	14 ¾	14 ½	14 ¾
VUE	24 ¼ × 14 ½		28 ⅜ × 18 ⅛	

LISTE DE BTU

PL42VO* / 28 000
PL60VO* / 47 000

DIMENSIONS DU MODÈLE MAHANA

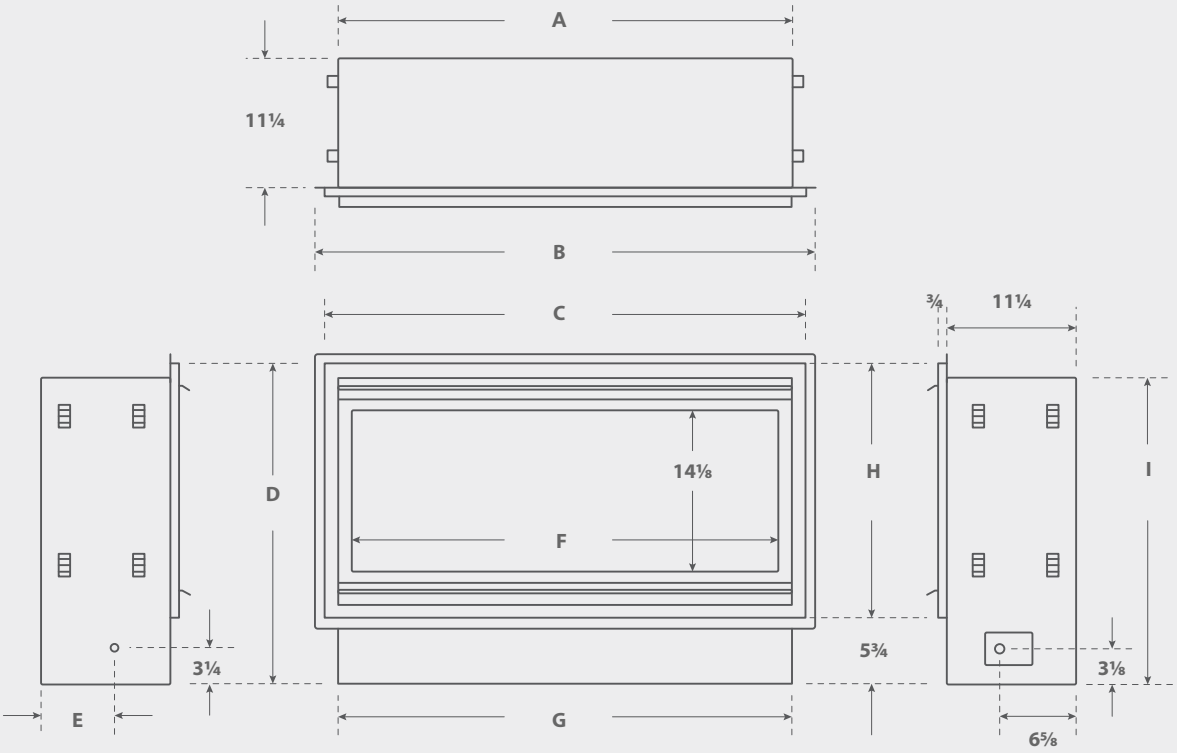

	A	B	C	D	E	F	G	H	I	J	K
PL42VO	39¾	43⅝	42	28	6⅜	37¼	39¾	22¼	26⅞	51⅝	34⅜
PL60VO	63¾	67⅝	66	28⅝	4⅞	61¼	63¾	22⅝	27¼	76⅝	35¾

Pour connaître les dimensions de l'enceinte, veuillez consulter la page des dimensions de cadre

MONTIGO / MAHANA / PL60V0 / PERLES DE FEU QUARTZ /

OPTIONS ET FONCTIONNALITÉS

TÉLÉCOMMANDE MARCHE/ARRÊT
RXM5010VO

ENCEINTES
PLVOBE**

ENCEINTE AVEC PIÉDESTAL
PL**VOBE-P

COUVERCLE D'ENCEINTE
PL**CVR

RÉTROÉCLAIRAGE À DEL
PLVOBE**

PIERRES TACHETÉES
SS***
CUIVRE
HW1143
AMBRE
HW1261
GLACE
HW1157
GLACIER
HW1219B
PLATINE
HW1144
ALBÂTRE
HW1260
AGATE D'ISLANDE
HW1113
ONYX
HW1259
MÉRIA
SAUGE
HW1082
QUARTZ
HW1106
GIVRE
HW1112
ÉBÈNE
HW1091
BOIS DE GRÈVE
LGS***

Fiche technique du module

Légende des icônes			
OFFERT	+	NON OFFERT	-
SPÉCIALISÉ	◊	DE SÉRIE	◦

	Gaz naturel (BTU)	Propane liquide (BTU)	Dégagement sur le dessus	Dégagement sur les côtés	Dégagement à l'arrière	Dégagement au sol	Média de série	Type de vitre frontale	Évent à air pulsé	Télécommande	Ventilateurs	Éclairage vers le haut	Éclairage vers le bas
H34VO**	26 000	26 000	9	1	1	0	Traditionnel	Trempé	-	-	-	-	-
H38VO**	34 000	34 000	9	1	1	0	Traditionnel	Trempé	-	-	-	-	-
H38SVO**	34 000	34 000	36	12	S.O.	0	Traditionnel	Trempé	-	-	-	-	-
HL38SVO**	34 000	34 000	36	12	S.O.	0	HW1082	Trempé	-	-	-	-	-
H42VO**	40 000	40 000	9	1	1	0	Traditionnel	Trempé	-	-	-	-	-
PL42VO*	28 000	28 000	0	1	0	0	HW1106	Trempé	-	+	◊	-	-
PL60VO*	47 000	47 000	0	1	0	0	HW1106	Trempé	-	+	◊	-	-

CADRE DU MODÈLE DIVINE POUR L'EXTÉRIEUR

	A	B	C	D	E	F	G	H
H34VO	40⅜	33⅞	20¾†	12*	73⅝	73⅝	1	52
H38VO	40⅜	37⅞	21†	12*	79	79	1	55⅞
H42VO	46¾	42	22⅝†	12*	85	85	1	60

CADARE DU MODÈLE DIVINE ST POUR L'EXTÉRIEUR

	A	B	C	D
H38SVO	38	41	23⅞	12*

CADRE ET ENCEINTE DU MODÈLE MAHANA

	A	B	C	D	E	F	G	H	I	J
PL42VO	27½	42	14¾	12*	62⁷⁄₁₆	42⅞	0	48⅛	51⅝	34⅜
PL60VO	27½	66	14¾	12*	87	67	0	65½	76⅝	35¾

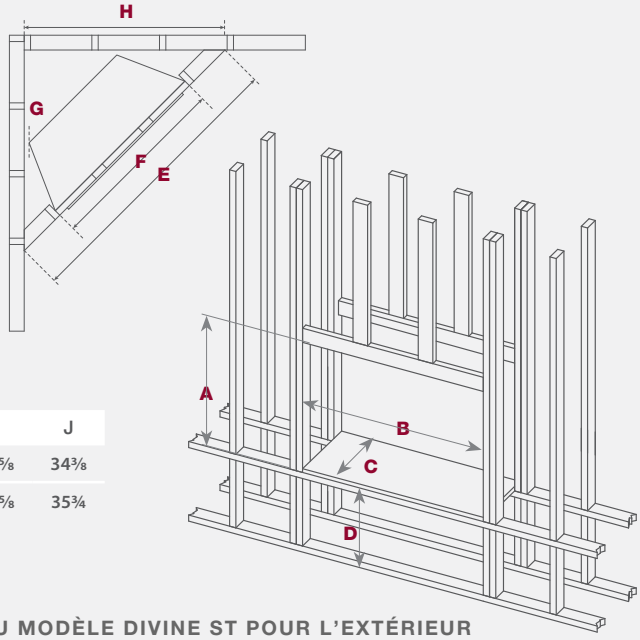

ENCEINTE DU MODÈLE MAHANA

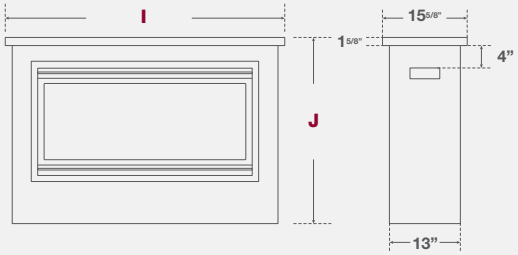

ENCEINTE DU MODÈLE DIVINE ST POUR L'EXTÉRIEUR

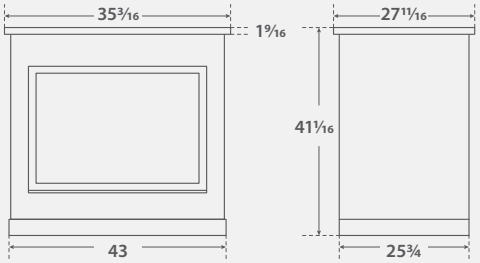

Consultez le manuel d'utilisation pour obtenir des directives détaillées

Veillez à planifier un système de drainage pour les installations murales et autoportantes.

*Mesure au-dessus du niveau du sol pour les installations aux États-Unis

†La dimension correspond à la mesure du mur arrière ou des montants arrière

1976 : Avant les foyers au gaz

En 1976, Dan Binzer, président et fondateur de Montigo, a commencé à installer des foyers à bois non soumis aux normes de dégagement avec des constructeurs locaux situés à Vancouver, en Colombie-Britannique. Au fil des ans, la demande pour une option de rechange au gaz a augmenté. Dan a alors conçu et fabriqué le tout premier ensemble de bûches Sandpan, qui a été installé dans le boîtier du foyer à bois non soumis aux normes de dégagement. Ainsi est né l'un des premiers foyers au gaz non soumis aux normes de dégagement sur le marché.

1985 : Débuts de la fabrication des foyers au gaz

Puisque la demande de foyers au gaz a augmenté rapidement, en particulier dans les complexes d'habitation, Dan Binzer a décidé de lancer une entreprise appelée Canadian Heating qui offrirait des services complets de conception, d'ingénierie et de fabrication de foyers au gaz. Sous le nom de marque Montigo, Canadian Heating a commencé à fabriquer et vendre un vaste choix de foyers au gaz non soumis aux normes de dégagement dans l'ensemble du Canada, et en 1985, il a élaboré la technologie dernier cri en matière de foyer au gaz, la ventilation directe.

1994 : Atteinte des objectifs d'excellence de fabrication

L'évolution des foyers au gaz s'est poursuivie au fil des ans grâce à des développements continuels visant l'amélioration de l'efficacité des foyers, ainsi qu'à des processus de fabrication perfectionnés pour fournir à chaque fois un foyer au fonctionnement optimal, même dans le cas des unités entièrement personnalisées.

Aujourd'hui : Chef de file en matière de conception de foyers modernes

En tant que l'une des premières entreprises à commercialiser des foyers conçus de façon linéaire, Montigo offre aujourd'hui la plus grande sélection de foyers linéaires recherchés par les designers, les architectes et les propriétaires de maison qui veulent créer un espace moderne et contemporain.

pour plus d'inspiration, allez à www.montigo.com

MONTIGO®
l'art des foyers

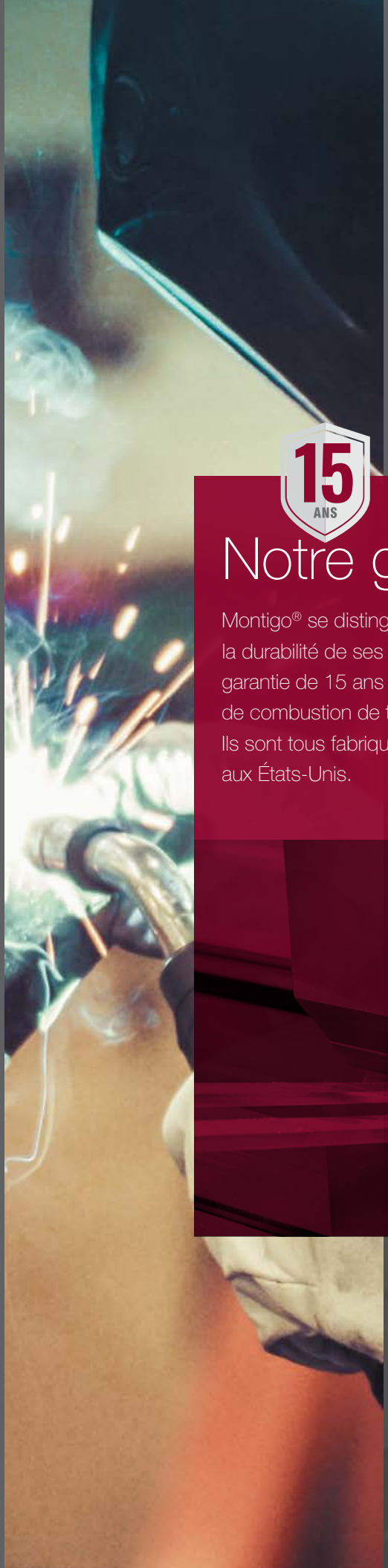

15 ANS

Notre garantie

Montigo® se distingue par le savoir-faire et la durabilité de ses produits en offrant une garantie de 15 ans sur le brûleur et la chambre de combustion de tous ses foyers résidentiels. Ils sont tous fabriqués à partir d'acier usiné aux États-Unis.

ARCAT
Imprimé au Canada

XB2210FR