MONTIGO®

DELRAY

DELRAY / DU MINIMALISME AU RAFFINEMENT

DRL3613

DRL3613-2

DRL4813

DRL4813-2

DELRAY / SIMPLE FACE

Profondeur du cadre

Les produits DelRay de 36 po et de 48 po s'intègrent facilement dans un cadre de 14 ¼ po de profondeur

LE COMPAGNON IDÉAL DES TENDANCES MINIMALISTES ET ÉPURÉES ACTUELLES DE CONCEPTION DELRAY

Trousses de ventilation

Tout pour compléter votre système de ventilation directe en une seule trousse. Elles contiennent des chapeaux, une bague murale et un tuyau flexible

Trousse de conversion

La conversion au propane se fait en quelques minutes grâce à notre système de brûleur à insertion simple

Trousses de garnitures

Pour obtenir les finitions irrégulières et ledgestone, nous avons élaboré une trousse de finition à profil mince qui s'adapte directement au cadre du foyer afin de dissimuler le bord fini.

Ces trousses sont réglables et peuvent couvrir des profondeurs de finition allant jusqu'à 2 po.

Caractéristiques

Respecte les exigences relatives au rabais sur le rendement énergétique

Cadre de 14 ¼ de profondeur

Compatible avec les maisons mobiles

SIMPLICITÉ ÉLÉGANTE

DELRAY

LINÉAIRE

APPROUVÉ POUR L'EXTÉRIEUR

DRL3613
DRL4813

Foyer à simple face à ventilation directe

DIMENSIONS EN BREF

	DRL3613		DRL4813	
	MODULE	CADRE	MODULE	CADRE
LARGEUR AVANT	45 ¼	43 ⅜	57 ¼	55 ⅜
LARGEUR ARRIÈRE	41 ⅜	43 ⅜	53 7/16	55 ⅜
HAUTEUR	26 ¾	33 11/16	26 ¾	33 11/16
PROFONDEUR	12 ¾	14 ¼	12 ¾	14 ¼
VUE	36 ½ × 14 11/16		48 ½ × 14 11/16	

DELRAY *CONTEMPORAIN*

De série

- Brûleur dissimulé avec verre concassé antifeu glace
- Télécommande avec toutes les fonctionnalités Proflame 2
- Ventilateurs commandés à distance
- Pare-étincelles InvisiMesh
- Verre noir réfléchissant
- Éclairage vers le bas à halogène

Options

- Trousse de conversion au propane
- Pierres tachetées, bûches de bois de grève, pierres réfractaires, perles de feu ou verre concassé antifeu

DELRAY BASIC *CONTEMPORAIN*

De série

- Brûleur dissimulé avec verre concassé antifeu glace

Options

- Télécommande
- Trousse de ventilateur
- Pare-étincelles InvisiMesh
- Verre noir réfléchissant
- Trousse de conversion au propane
- Pierres tachetées, bûches de bois de grève, pierres réfractaires, perles de feu ou verre concassé antifeu

LISTE DE BTU

DRL3613NI / 16 000
DRL4813NI / 21 000
DRL3613LI / 16 000
DRL4813LI / 19 000
DRL3613NI-2 / 16 000
DRL4813NI-2 / 21 000
DRL3613LI-2 / 16 000
DRL4813LI-2 / 19 000

RENDEMENT ÉNERGÉTIQUE

DRL3613NI / 71 % P.4. 1-15
DRL4813NI / 63 % P.4. 1-15
DRL3613LI / 71 % P.4. 1-15
DRL4813LI / 60 % P.4. 1-15
DRL3613NI-2 / 71 % P.4. 1-15
DRL4813NI-2 / 63 % P.4. 1-15
DRL3613LI-2 / 71 % P.4. 1-15
DRL4813LI-2 / 60 % P.4. 1-15

DIMENSIONS DU MODÈLE DELRAY

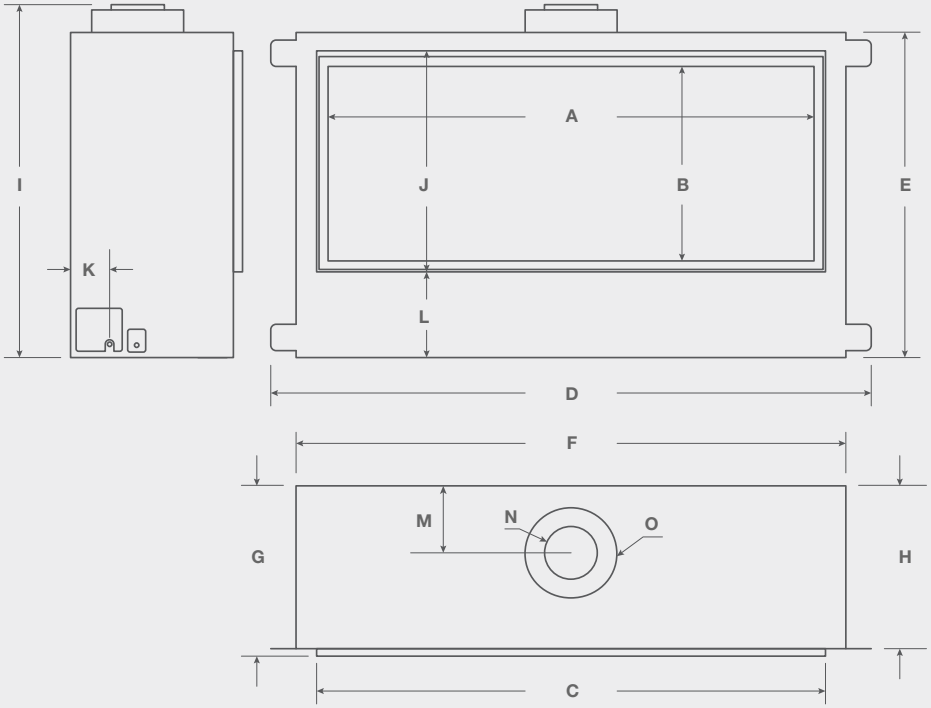

	A	B	C	D	E	F	G	H	I	J	K	L	M	N	O
DRL36	36½	14 11/16	38⅜	45¼	24¼	41⅜	12¾	12 5/16	26¾	16⅝	3⅛	6 9/16	5	4	7
DRL48	48½	14 11/16	50 5/16	57¼	24½	53 7/16	12¾	12 5/16	26¾	16⅝	3⅛	6 9/16	5	4	7

MONTIGO / DELRAY / LINÉAIRE / DRL3613NI / VERRE CONCASSÉ ANTIFEU GLACE

MONTIGO / DELRAY / LINÉAIRE / DRL3613NI-2 / VERRE CONCASSÉ ANTIFEU GLACE

OPTIONS ET FONCTIONNALITÉS

TÉLÉCOMMANDE†
RX200**

TÉLÉCOMMANDE MURALE
REC1493

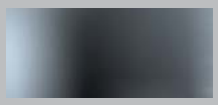

VERRE NOIR†
RBGDRL**

ÉCLAIRAGE VERS LE BAS†

TROUSSE DE GARNITURES
DRLT**-*

†De série sur les modules à charge pleine

PIERRES TACHETÉES
SS***
CUIVRE
HW1143
AMBRE
HW1261
GLACE
HW1157
GLACIER
HW1219B
PLATINE
HW1144
ALBÂTRE
HW1260
AGATE D'ISLANDE
HW1113
ONYX
HW1259
MÉRIA
SAUGE
HW1082
QUARTZ
HW1106
GIVRE
HW1112
ÉBÈNE
HW1091
BOIS DE GRÈVE
LGS***

Fiche technique du module

Légende des icônes			
OFFERT	+	NON OFFERT	-
SPÉCIALISÉ	◊	DE SÉRIE	°

	Gaz naturel (BTU)	Propane liquide (BTU)	Conduit de ventilation	Dégagement sur le dessus – Évent de toit	Dégagement sur les côtés	Dégagement à l'arrière	Dégagement au sol	Zone de vue de face	Type de vitre frontale	Média de série	Pare-étincelles InvisiMesh	Évent à air pulsé	Télécommande	Ventilateurs	Éclairage vers le haut	Éclairage vers le bas
DRL3613*I-2	16 000	16 000	4 po/7 po	21	1	2	0	36 ½ x 14 11⁄16 po	Trempé	HW1157	°	+	°	°	-	°
DRL3613*I	16 000	16 000	4 po/7 po	21	1	2	0	36 ½ x 14 11⁄16 po	Trempé	HW1157	+	+	+	+	-	-
DRL4813*I-2	21 000	19 000	4 po/7 po	21	1	2	0	48 ½ x 14 11⁄16 po	Trempé	HW1157	°	+	°	°	-	°
DRL4813*I	21 000	19 000	4 po/7 po	21	1	2	0	48 ½ x 14 11⁄16 po	Trempé	HW1157	+	+	+	+	-	-

CADRE DU MODÈLE DELRAY LINÉAIRE

	A	B	C	D	E	F
DRL3613	34	14¼	43⅜	47½	67⅛	½
DRL4813	34	14¼	55⅜	56 1⁄16	79¼	½

Le linteau doit être sur le bord pour respecter le dégagement pour la ventilation

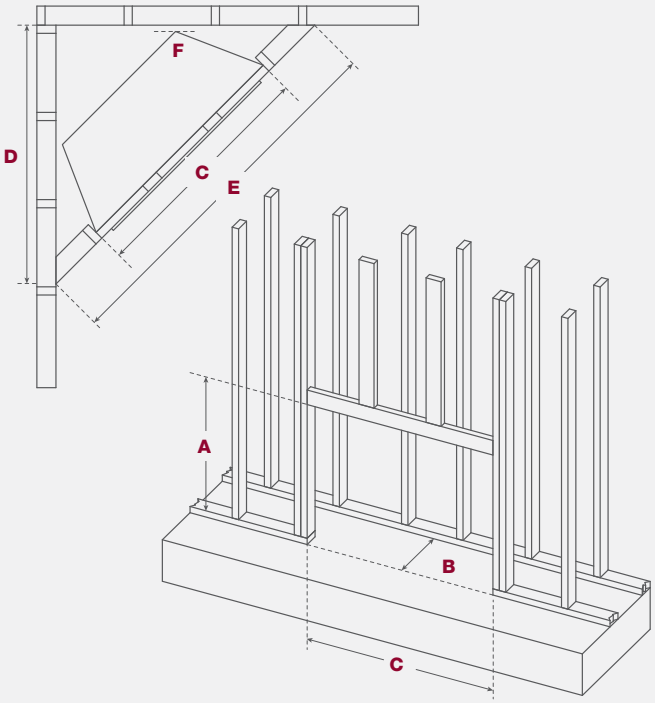

1976 : Avant les foyers au gaz

En 1976, Dan Binzer, président et fondateur de Montigo, a commencé à installer des foyers à bois non soumis aux normes de dégagement avec des constructeurs locaux situés à Vancouver, en Colombie-Britannique. Au fil des ans, la demande pour une option de rechange au gaz a augmenté. Dan a alors conçu et fabriqué le tout premier ensemble de bûches Sandpan, qui a été installé dans le boîtier du foyer à bois non soumis aux normes de dégagement. Ainsi est né l'un des premiers foyers au gaz non soumis aux normes de dégagement sur le marché.

1985 : Débuts de la fabrication des foyers au gaz

Puisque la demande de foyers au gaz a augmenté rapidement, en particulier dans les complexes d'habitation, Dan Binzer a décidé de lancer une entreprise appelée Canadian Heating qui offrirait des services complets de conception, d'ingénierie et de fabrication de foyers au gaz. Sous le nom de marque Montigo, Canadian Heating a commencé à fabriquer et vendre un vaste choix de foyers au gaz non soumis aux normes de dégagement dans l'ensemble du Canada, et en 1985, il a élaboré la technologie dernier cri en matière de foyer au gaz, la ventilation directe.

1994 : Atteinte des objectifs d'excellence de fabrication

L'évolution des foyers au gaz s'est poursuivie au fil des ans grâce à des développements continuels visant l'amélioration de l'efficacité des foyers, ainsi qu'à des processus de fabrication perfectionnés pour fournir à chaque fois un foyer au fonctionnement optimal, même dans le cas des unités entièrement personnalisées.

Aujourd'hui : Chef de file en matière de conception de foyers modernes

En tant que l'une des premières entreprises à commercialiser des foyers conçus de façon linéaire, Montigo offre aujourd'hui la plus grande sélection de foyers linéaires recherchés par les designers, les architectes et les propriétaires de maison qui veulent créer un espace moderne et contemporain.

pour plus d'inspiration, allez à www.montigo.com

MONTIGO®
l'art des foyers

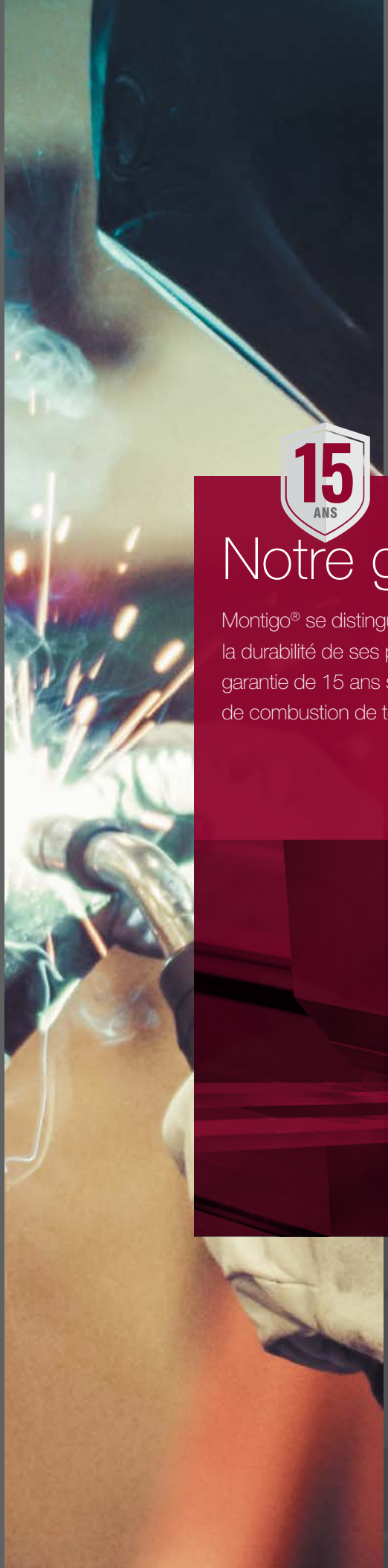

15 ANS

Notre garantie

Montigo® se distingue par le savoir-faire et la durabilité de ses produits en offrant une garantie de 15 ans sur le brûleur et la chambre de combustion de tous ses foyers résidentiels.

ARCAT
Imprimé au Canada

XB2216FR